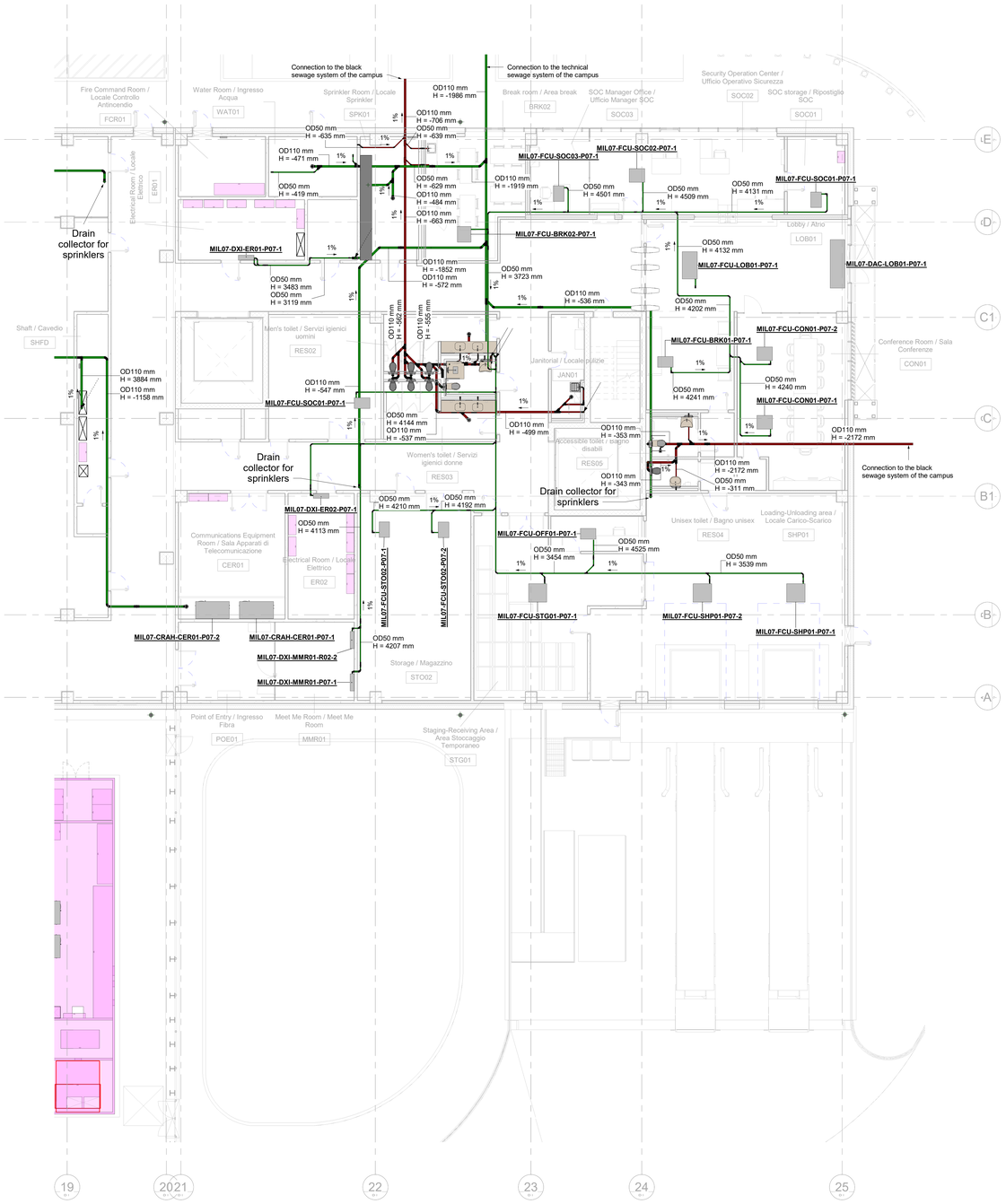

0 2 4 6 8 10m

Water supply system legend / Legenda impianto adduzione idrica

	Cold potable water / Acqua fredda sanitaria
	Hot water / Acqua calda sanitaria
	Hot water circulation / Acqua di ricircolo
	Domestic Sewage / Scarico acque nere
	Process Water / Acqua di proceso
	Condense Water / Acqua di condensa
	Mechanical equipment / Attrezzature meccaniche
	Electrial Equipment / Attrezzature elettriche
	Eventual eletrical equipment for an eventual phase 2 future catcher / Eventuale attrezzatura per un'eventuale catcher di fase 2

Pipe tag / Etichetta tubazioni

DNxxx — Diameter in millimeter / Diametro in millimetri
Hxxx mm — Bottom of pipe in millimeter / Quota inferiore tubazione in millimetri

Flow Direction Arrow / Frecce di Direzione del Flusso

	Supply flow / Flusso di mandata
	Supply flow to above / Flusso di mandata verso l'alto
	Supply flow to below / Flusso di mandata verso il basso
	Supply flow from below to above / Flusso di mandata dal basso verso l'alto
	Supply flow from above to below / Flusso di mandata dall'alto verso il basso
	Return flow / Flusso di ripresa
	Return flow to above / Flusso di ripresa verso l'alto
	Return flow to below / Flusso di ripresa verso il basso
	Return flow from below to above / Flusso di ripresa dal basso verso l'alto
	Return flow from above to below / Flusso di ripresa dall'alto verso il basso

Il presente elaborato è valido solo in coordinamento con tutte le altre discipline specialistiche con le quali deve essere verificata la conformità. Tutte le misure ed eventuali variazioni rispetto al presente elaborato devono essere verificate in cantiere.
This plan only valid in connection & coordination with the plans of all other Specialist disciplines, and must be checked for conformity with these plans. Deviations in dimensions must be clarified with the site management.

CLIENT / COMMITTENTE:

STACK INFRASTRUCTURE

Project Name / Progetto
STACK MIL07 Datacenter

Location / Indirizzo progetto
Via Lombardia, 27010 Siziano PV

BIM Client Consultant / Consulente BIM del Cliente
ARC:BIM
2nd Floor, 140 St John Street - London, GB

ARC:BIM

DESIGN TEAM / TEAM DI PROGETTO

CONSULTING DESIGNER / PROGETTISTA
ARCHITECTURAL DESIGN /
PROGETTO ARCHITETTONICO
Arch. Daniele De Bettin
DBA S.p.A
Viale Liguria 24, Milano (MI)

STRUCTURAL DESIGN /
PROGETTO STRUTTURE
Ing. Elvis Barattin
DBA S.p.A.
Viale G. G. Felissent 20D, Villorba (TV)

MECHANICAL AND ELECTRICAL DESIGN /
PROGETTO IMP. MECCANICI ED ELETTRICI
Ing. Ing. Gaetano Russo - Ing. Stefano Soncini
DBA S.p.A
Via Natale Battaglia 10, Milano (MI)

SECURITY DESIGN /
PROGETTO IMP. DI SICUREZZA
Ing. Ryan Jones
TEECOM
3rd Floor 1 Ashley Road , Altrincham - Cheshire
WA14 2DT, UK

TELECOMS DESIGN /
PROGETTO IMP. DI TELECOMUNICAZIONI
Ing. Ivan Arizia
TEECOM
3rd Floor 1 Ashley Road , Altrincham - Cheshire
WA14 2DT, UK

COORDINATION / COORDINAMENTO
PM - *Alessandro Masiero*
BIM Manager - *S. Di Biase*
BIM Coordinator - *R. Sodano*

INTEGRATED DESIGN / PROGETTAZIONE COORDINATA:
TEECOM

DBA

DBA S.p.A.
Sede legale:
Via Trieste, 10
32043 S. Stefano di Cadore (BL)
tel. +39 0422 893511
certificata **ISO 9001:2015** RINA n.5923/01/S IQNet n.IT-10810

Sede secondaria:
Viale Felissent, 20/D
31020 Villorba (TV)
tel. +39 0422 893511

PROJECT CODE	ORIGINATOR	FUNCTIONAL	SPATIAL B.	FORM	DISCIPLINE	TYPE	NUMBER
MIL07	DBA	AF	00	DR	P	52	001

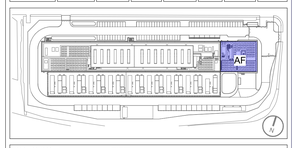

NOTES / NOTE:

Ingegnere
SAGYA
BUSETTI
ORDINE DEGLI
INGEGNERI DI
PAVIA

DBA PROJECT CODE	PROJECT STAGE	STATUS / STATO	REVISION / REVISIONE	DATE / DATA
13038001	WS4	S5	P01	06/03/2026

REV.	REVISION DESCRIPTION / DESCRIZIONE REVISIONE	REVISION DATE
P01	S5 - RIBA 4 Submittal	06/03/2026

Client / Committente: STACK INFRASTRUCTURE

Oggetto:
Impianto Idrico Sanitario
Scarichi
Piano Terra (00) Uffici

Subject:
Public Installation
Sewage
Ground Floor (0G) Offices

SIZE / FORMATO: A0 [841*1189]
SCALE / SCALA: 1 : 100
DRAWN / DISEGNATO: A.Radigi
CHECKED / CONTROLLATO: L.Guarino
APPROVED / APPROVATO: G.Russo

FILE NAME / NOME FILE: MIL07-DBA-AF-00-DR-P-52001.P01

PROPERTY OF DBA S.p.A. NON UTILIZZABILE O REPLICABILE (ANCHE IN PARTE) SENZA CONSENSO SCRITTO DA PARTE DI DBA.

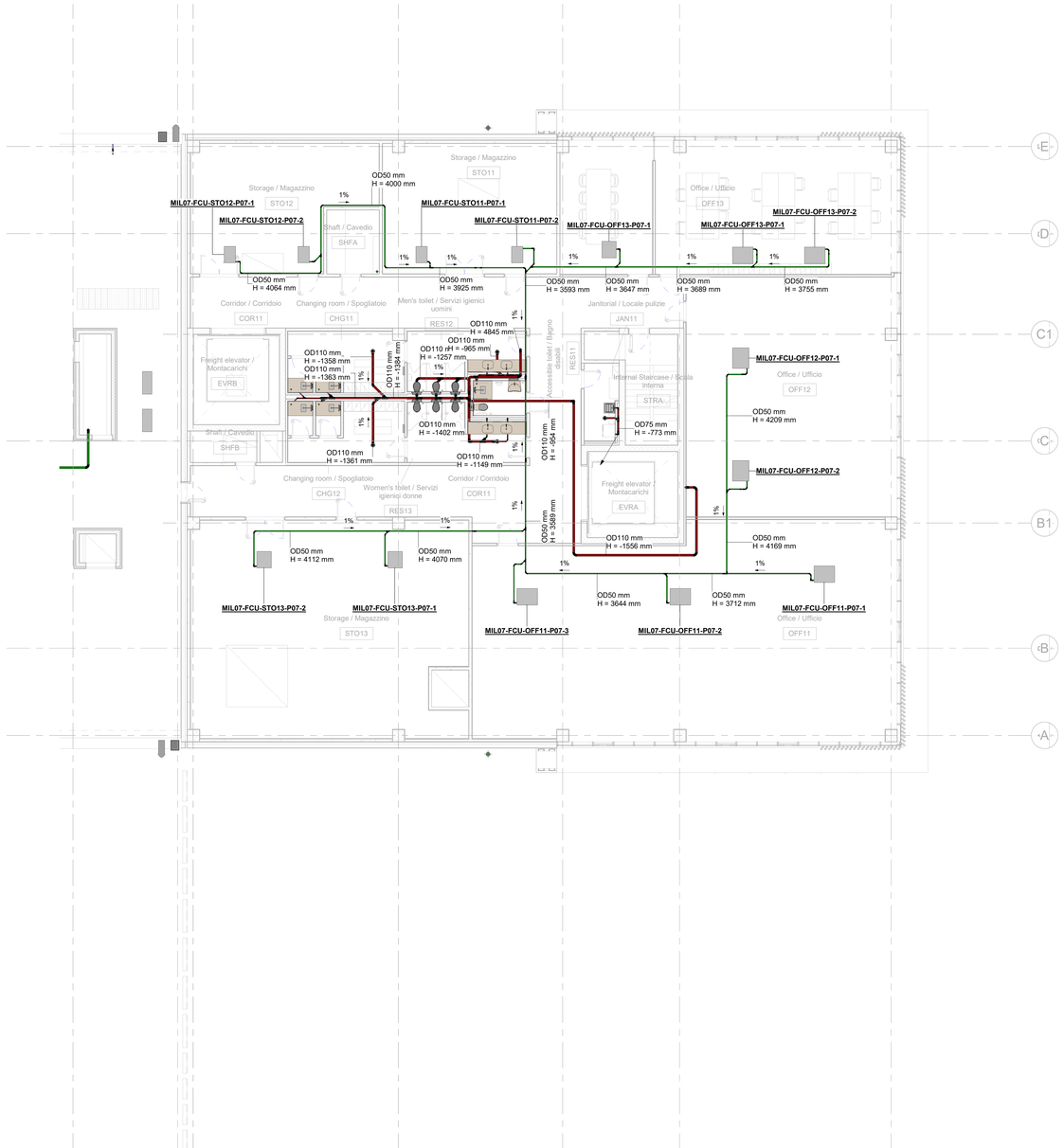

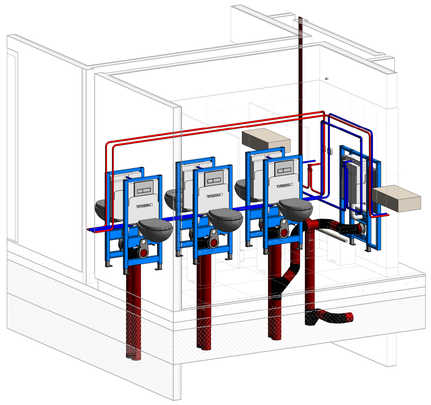

Detail Shaft Bathroom

0 2 4 6 8 10m

Water supply system legend / Legenda impianto adduzione idrica

	Cold potable water / Acqua fredda sanitaria
	Hot water / Acqua calda sanitaria
	Hot water circulation / Acqua di ricircolo
	Domestic Sewage / Scarico acque nere
	Process Water / Acqua di proceso
	Condense Water / Acqua di condensa
	Mechanical equipment / Attrezzature meccaniche
	Electrial Equipment / Attrezzature elettriche
	Eventual eletrical equipment for an eventual phase 2 future catcher / Eventuale attrezzatura per un'eventuale catcher di fase 2

Pipe tag / Etichetta tubazioni

DNxxx — Diameter in millimeter / Diametro in millimetri
Hxxxx mm — Bottom of pipe in millimeter / Quota inferiore tubazione in millimetri

Flow Direction Arrow / Frecce di Direzione del Flusso

	Supply flow / Flusso di mandata
	Supply flow to above / Flusso di mandata verso l'alto
	Supply flow to below / Flusso di mandata verso il basso
	Supply flow from below to above / Flusso di mandata dal basso verso l'alto
	Supply flow from above to below / Flusso di mandata dall'alto verso il basso
	Return flow / Flusso di ripresa
	Return flow to above / Flusso di ripresa verso l'alto
	Return flow to below / Flusso di ripresa verso il basso
	Return flow from below to above / Flusso di ripresa dal basso verso l'alto
	Return flow from above to below / Flusso di ripresa dall'alto verso il basso

Il presente elaborato è valido solo in coordinamento con tutte le altre discipline specialistiche con le quali deve essere verificata la conformità. Tutte le misure ed eventuali variazioni rispetto al presente elaborato devono essere verificate in cantiere.
This plan only valid in connection & coordination with the plans of all other Specialist disciplines, and must be checked for conformity with these plans. Deviations in dimensions must be clarified with the site management.

CLIENT / COMMITTENTE:

STACK INFRASTRUCTURE

Project Name / Progetto
STACK MIL07 Datacenter

Location / Indirizzo progetto
Via Lombardia, 27010 Siziano PV

BIM Client Consultant / Consulente BIM del Cliente
ARC:BIM
2nd Floor, 140 St John Street - London, GB

ARC:BIM

DESIGN TEAM / TEAM DI PROGETTO

CONSULTING DESIGNER / PROGETTISTA
ARCHITECTURAL DESIGN /
PROGETTO ARCHITETTONICO
Arch. Daniele De Bettin
DBA S.p.A.
Viale Liguria 24, Milano (MI)

STRUCTURAL DESIGN /
PROGETTO STRUTTURE
Ing. Elvis Barattin
DBA S.p.A.
Viale G. G. Felissent 20D, Villorba (TV)

MECHANICAL AND ELECTRICAL DESIGN /
PROGETTO IMP. MECCANICI ED ELETTRICI
Ing. Ing. Gaetano Russo - Ing. Stefano Soncini
DBA S.p.A.
Via Natale Battaglia 10, Milano (MI)

SECURITY DESIGN /
PROGETTO IMP. DI SICUREZZA
Ing. Ryan Jones
TEECOM
3rd Floor 1 Ashley Road , Altrincham - Cheshire WA14 2DT, UK

TELECOMS DESIGN /
PROGETTO IMP. DI TELECOMUNICAZIONI
Ing. Ivan Ariza
TEECOM
3rd Floor 1 Ashley Road , Altrincham - Cheshire WA14 2DT, UK

COORDINATION / COORDINAMENTO
PM - *Alessandro Masiero*
BIM Manager - *S. Di Biase*
BIM Coordinator - *R. Sodano*

INTEGRATED DESIGN / PROGETTAZIONE COORDINATA:
TEECOM

DBA

DBA S.p.A.
Sede legale:
Via Trieste, 10
32043 S. Stefano di Cadore (BL)
tel. +39 0422 893511
certificato **ISO 9001:2015** RINA n.5923/01/S IQNet n.IT-10810

Sede secondaria:
Viale Felissent, 20/D
31020 Villorba (TV)
tel. +39 0422 893511

PROJECT CODE	ORIGINATOR	FUNCTIONAL	SPATIAL B.	FORM	DISCIPLINE	TYPE	NUMBER
MIL07	DBA	AF	01	DR	P	52	010

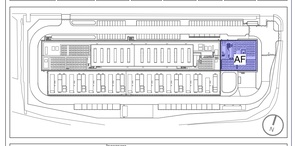

NOTES / NOTE:
TAGHEIN
TAGHEIN
BUSETTI
ORDINE DEGLI
INGEGNERI DI
PAVIA

DBA PROJECT CODE	PROJECT STAGE	STATUS / STATO	REVISION / REVISIONE	DATE / DATA
13038001	WS4	S5	P01	06/03/2026

REV.	REVISION DESCRIPTION / DESCRIZIONE REVISIONE	REVISION DATE
P01	S5 - RIBA 4 Submittal	06/03/2026

Client / Committente: STACK INFRASTRUCTURE

Oggetto:
Impianto Idrico Sanitario
Scarichi
Piano Primo (01) Uffici

Subject:
Public Installation
Sewage
First Floor (01) Offices

SIZE / FORMATO: A0 [841*1189]
SCALE / SCALA: 1 : 100
DRAWN / DISEGNATO: A.Radigi
CHECKED / CONTROLLATO: L. Guarino
APPROVED / APPROVATO: G. Russo

FILE NAME / NOME FILE: MIL07-DBA-AF-01-DR-P-52010.P01

DBA S.p.A. Ad esclusiva proprietà sono riservati i diritti di proprietà intellettuale e industriale. Il disegno è di proprietà di DBA S.p.A. e non può essere riprodotto o trasmesso a terzi senza il nostro consenso.
DBA S.p.A. All intellectual property rights belong exclusively to DBA S.p.A. The drawing is the property of DBA S.p.A. and may not without our prior written consent be reproduced or disclosed to third parties or used for any purpose other than that for which it is intended.

PROPERTY OF DBA S.p.A. NON UTILIZZABILE O REPLICABILE (ANCHE IN PARTE) SENZA CONSENSO SCRITTO DA PARTE DI DBA.